Инв.№ подл. | Подпись и дата | Взам.инв.№

Копировал: Скосырева
Формат А1

План на отм. -4.000

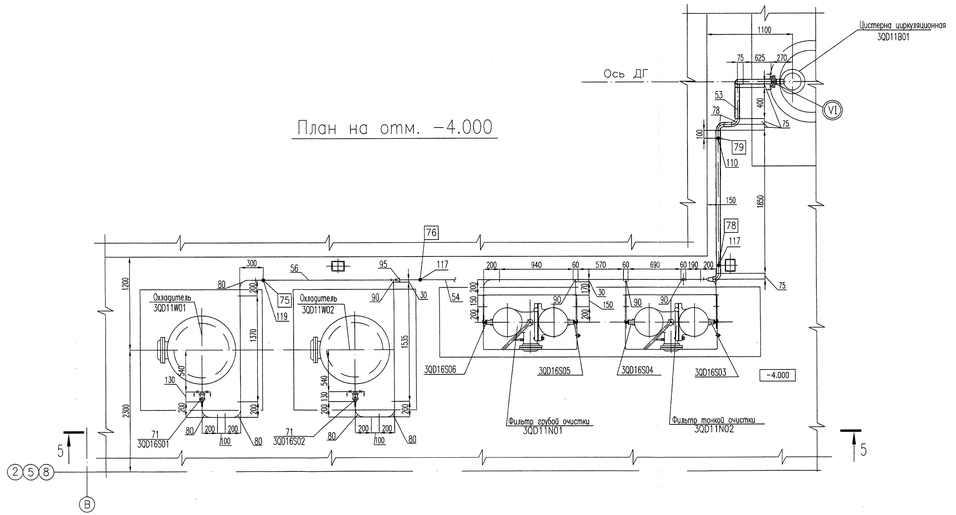

Разрез 5-5

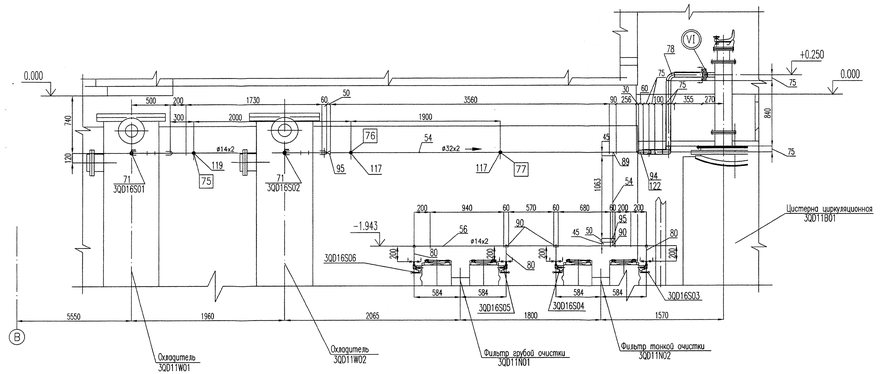

Поз.	Обозначение	Наименование	Кол.	Материал	Масса, кг ед.	Масса, кг общ	Примечания
98	07 ОСТ 24.125.37-98	Переход (Дд63х32)	8	Сталь 20 ГОСТ 1050-88	0,77	6,2	
99	ТУ 6937-003-70685500-2006	Переход 3-ПП-У 14х2/16х2-12	1	Сталь 20 ГОСТ 1050-88	0,031	0,031	
100	030СТ34-42-671-84	Штуцер 15	1	Сталь 20 ГОСТ 1050-88	0,17	0,17	
101	ГОСТ 9066-75	Шпилька АМ16б-6gх66.32.35	16	Ст35 ГОСТ 1050-88	0,134	2,144	
102	ГОСТ 9066-75	Шпилька АМ16б-6gх80.32.30Н.Н01.Е.2	16	08Х18Н10Т ТУ14-3Р-197-2001	0,118	1,89	
103	ГОСТ 9064-75	Гайка АМ16-6Н.35.Н.029	64	Ст35 ГОСТ 1050-88	0,039	2,5	
104	ГОСТ 9064-75	Гайка АМ16-6Н.030Н.Н10Т.Н.029	64	08Х18Н10Т ТУ14-3Р-197-2001	0,042	2,69	
105	ГОСТ 9065-75	Шайба 16.45.Н.4.029	32	Ст45 ГОСТ 1050-88	0,011	0,352	
106	ГОСТ 9065-75	Шайба 16.030Н.Н10Т.Н.4.029	32	08Х18Н10Т ТУ14-3Р-197-2001	0,012	0,384	
107	ГОСТ 15180-86	Прокладка Б-200-6	1	Паронит ГОСТ 481-80	0,03	0,03	
108	ГОСТ 15180-86	Прокладка Б-150-6	1	Паронит ГОСТ 481-80	0,03	0,03	
109	ГОСТ 15180-86	Прокладка Б-125-6	2	Паронит ГОСТ 481-80	0,03	0,06	
110	01 ОСТ 34-10-620-93	Опора-57У	7	Сборный	0,2	1,4	
111	03 ОСТ 34-10-620-93	Опора-57У	1	Сборный	0,23	0,23	
112	05 ОСТ 34-10-620-93	Опора-76У	9	Сборный	0,23	2,07	
113	07 ОСТ 34-10-620-93	Опора-76У	2	Сборный	0,26	0,78	
114	Л8-510.000-04	Опора-38У	2	Сборный	0,34	0,68	
115	Л8-510.000-12	Опора-38У	3	Сборный	0,17	0,51	
116	Л8-513.000	Опора-18У	1	Сборный	0,104	0,104	
117	Л8-513.000-04	Опора-32У	3	Сборный	0,214	0,642	
118	Л8-513.000-12	Опора-76У	1	Сборный	0,71	0,71	
119	Л8-514.000	Опора-14У	1	Сборный	0,17	0,17	
120	Л8-514.000	Опора-18У	3	Сборный	0,17	0,51	
121	Л8-515.000-10	Опора-57У	1	Сборный	0,21	0,21	
122	ОСТ 34 10.700-97	Переход КС 57х4-45х2,5	1	ТУ 14-3-190-2004	0,2	0,2	
123	02 ОСТ34-42-671-84	Штуцер 10	1	Сталь 20 ГОСТ 1050-88	0,13	0,13	
124	02 ОСТ 24.125.57-98	Бобышка М20х1,5	1	Сталь 20 ГОСТ 1050-88	0,56	0,56	
125	Л8-513.000-10	Опора-57У	2	Сборный	0,584	1,168	
126	09062-26-00-ТМ5 л. 89	Блок N 52	1	Сборный	17,65	17,65	
127	09062-26-00-ТМ5 л. 90	Блок N 53	1	Сборный	41,48	41,48	
128	09062-26-00-ТМ5 л. 91	Блок N 54	1	Сборный	5,65	5,65	
129	09062-26-00-ТМ5 л. 92	Блок N 55	1	Сборный	29,24	29,24	
130	09062-26-00-ТМ5 л. 93	Блок N 56	1	Сборный	24,12	24,12	
	ГОСТ 2246-70	Наплавленная металл		Св-04Х19Н11М3		0,4	
	ГОСТ 2246-70	Наплавленная металл		Св-08Г2С		0,7	
				Итого:		~~206,65~~ 207,15 кг	
	Металл для крепления опор трубопроводов Ду<80 мм						
	ГОСТ 8509-93	Уголок 50х50х5 п.м.	8	Ст3пс5 ГОСТ 535-2005	3,77	30,16	
	ГОСТ 8240-97	Швеллер 10 п.м.	2	Ст3пс5 ГОСТ 535-2005	8,59	17,18	
	ГОСТ 19903-74	Лист Б-ПН-5 м²	2	Ст3кп ГОСТ 14637-89	39,25	78,5	
	Болт Hilti	Болт HST М8х75/10	100	Сборный	0,031	3,1	
	ГОСТ 9467-75	Наплавленный металл		УОНИИ 13/45		2,4	
				Итого:		131,34 кг	
				Всего:		~~4337,84~~ 4 825,10 кг	

Поз.	Обозначение	Наименование	Кол.	Материал	Масса, кг ед.	Масса, кг общ	Примечания
58	ОСТ 24.125.30-98	Труба 38х3 п.м.	11	Сталь 20 ТУ 14-3Р-55-2001	2,59	28,5	
59	ОСТ 24.125.30-98	Труба 16х2 п.м.	1	Сталь 20 ТУ 14-3Р-55-2001	0,69	0,69	
60	65RC6 12007-00-АА	Терморегулирующий клапан масла на обогащение	1	Сборный	110,0	110,0	комплектно с ед. 3QD11S01
61	49RC6 12007-00-АА	Терморегулирующий клапан масла на карбюраторе	1	Сборный	110,0	110,0	комплектно с ед. 3QD12S01
62	ИА 11165-150 2Ш1Б	Заслонка клапана с ручным управлением, Ду 150, Ру 2,5 МПа, tр 250 °С	1	Сборный	128,0	128,0	3QD15S02 3QD15S02M
63	ИА 11165-150-02 2Ш1Б	Заслонка клапана с ручным управлением, Ду 150, Ру 2,5 МПа, tр 250 °С	1	Сборный	100,0	100,0	3QD11S01
64	ИА 11165-100-02 2Ш1Б	Заслонка клапана с ручным управлением, Ду 100 Ру 2,5 МПа, tр 250 °С	5	Сборный	66,0	330,0	3QD12S01 3QD12S02 3QD12S06 3QD12S06 3QD12S08
65	А 20823-410-65 2Б1Вс	Клапан запорный с электроприводом, со смешанными патрубками, Ду 65 Ру 1,0 МПа, tр 250 °С	1	Сборный	74,0	74,0	3QD13S03 3QD13S03M
66	НГ 26526-065 АЭ-27 2Б1Вб	Клапан запорный Ду 65, Ру 2,5 МПа, tр 200 °С	3	Сборный	47,0	141,0	3QD13S01 3QD13S02 3QD13S04
67	ЗГ 26364-050-08 2Б1Вб	Клапан сильфонный запорный Ду 50, Ру 2,5 МПа, tр 250 °С	2	Сборный	23,0	46,0	3QD14S06 3QD14S07
68	КПЛВ.491144.050-04 2Б1Вб	Клапан Ду 50, Ру 1,6 МПа, tр 250 °С	4	Сборный	10,8	43,2	3QD13S05 3QD14S01 3QD14S02 3QD14S03
69	КПЛВ.491144.025-04 2Б1Вб	Клапан Ду 25, Ру 1,6 МПа, tр 250 °С	2	Сборный	2,3	4,6	3QD15S03 3QD15S04
70	КПЛВ.491144.015-04 2Б1Вб	Клапан Ду 15, Ру 1,6 МПа, tр 250 °С	6	Сборный	2,8	16,8	3QD11S15 3QD15S10 3QD16S11 3QD16S12 3QD12S03 3QD12S04 3QD12S05 3QD15S24
71	КПЛВ.491144.010-04 2Б1Вб	Клапан Ду 10, Ру 1,6 МПа, tр 250 °С	2	Сборный	2,8	5,6	3QD16S01 3QD16S02
72	КПЛВ.494454.402-03 2Б1Вб	Затвор обратный Ду100, Ру 2,5 МПа, tр 250 °С	3	Сборный	35,0	105,0	3QD12S03 3QD12S04 3QD12S09
73	КПЛВ.494314.002-03 2Б1Вб	Клапан обратный Дд50, Ру 4,0 МПа, Т 250 °С	2	Сборный	11,5	23,0	3QD14S04 3QD14S05
74	СК 26022-010 2Б1Ва	Клапан сливочный запорный Дд10, Ру24МПа, Т 250 С	14	Сборный	0,66	9,24	3QD12S10 3QD12S11 3QD12S12 3QD12S13 3QD12S14 3QD12S15 3QD14S08 3QD14S09 3QD14S10 3QD14S11 3QD14S12 3QD14S13 3QD14S14
75	09062-26-00-ТМ5 л. 87	Блок N 50	1	Сборный	40,6	40,6	
76	ОСТ 34 10.699-97	Отвод С 90° 108х4	4	ТУ 14-3-190-2004	2,5	10,0	
77	ОСТ 34 10.699-97	Отвод С 90° 76х3,5	17	ТУ 14-3-190-2004	1,0	17,0	
78	ОСТ 34 10.699-97	Отвод С 90° 57х3	12	ТУ 14-3-190-2004	0,5	6,0	
79	ОСТ 34-42-661-84	Отвод СЭГ 18д-108х100-357	8	ТУ 14-3-190-2004	0,28	2,24	
80	ОСТ 34-42-661-84	Отвод СЭГ 16д-108х100-357	11	ТУ 14-3-190-2004	0,21	2,31	
81	09062-26-00-ТМ5 л. 88	Блок N 51	1	Сборный	21,18	21,18	
82	20 ОСТ 24.125.32-98	Отвод 90° 38х3	13	ТУ 14-3Р-55-2001	1,13	14,7	
83	05 ОСТ 24.125.32-98	Отвод 90° 16х2	1	ТУ 14-3Р-55-2001	0,25	0,25	
84	09062-26-00-ТМ5-54	Компенсатная балабка N1 Дд60	4	Сборный	2,136	8,54	
85	09062-26-00-ТМ5-54	Компенсатная балабка N2 Дд10	5	Сборный	0,268	1,34	
86	СТО 78914088 110-2009	Переходник С 108х100 (1142-1442) 26-08.18.01Е.Ве-ПКО	9	Сборный	0,06	0,54	
87	07 ОСТ 34-42-673-84	Тройник равнопроходный 65-4	2	ГОСТ 1050-88	3,62	7,24	
88	06 ОСТ 34-42-673-84	Тройник равнопроходный 50-4	1	ГОСТ 1050-88	1,18	1,18	
89	03 ОСТ 34-42-673-84	Тройник равнопроходный 25-4	1	ГОСТ 1050-88	0,13	0,13	
90	01 ОСТ 34-42-673-84	Тройник равнопроходный 10-4	4	ГОСТ 1050-88	0,08	0,32	
91	04 ОСТ 24.125.45-98	Тройник равнопроходный (32)	1	ТУ 14-3Р-59-87	1,35	1,35	
92	11 ОСТ34-42-674-84	Тройник переходный С 50х10х4-Вс	2	ГОСТ 1050-88	0,93	1,86	
93	09 ОСТ 24.125.45-89	Тройник переходный (32х10)	5	ТУ 14-3Р-59-87	1,5	7,5	
94	ОСТ 34 10.700-97	Переход КС 45х2,5-32х2	1	ТУ 14-3-190-2004	0,1	0,1	
95	04 ОСТ 34-42-664-84	Переход 25х10-4	2	Сталь 20 ГОСТ 8734-75 ГОСТ 1050-88	0,22	0,44	
96	02 ОСТ 24.125.37-98	Переход (Дд25х10)	1	Сталь 20 ГОСТ 8734-75 ГОСТ 1050-88	0,44	0,44	
97	05 ОСТ 24.125.37-98	Переход (Дд32х25)	1	Сталь 20 ГОСТ 8734-75 ГОСТ 1050-88	0,39	0,39	

Спецификация

Поз.	Обозначение	Наименование	Кол.	Материал	Масса, кг ед.	Масса, кг общ	Примечания
1	09062-26-00-ТМ5 л. 8	Блок N 1	1	Сборный	147,45	147,45	
2	09062-26-00-ТМ5 л. 9	Блок N 2	1	Сборный	53,27	53,27	
3	09062-26-00-ТМ5 л. 10	Блок N 3	1	Сборный	~~31,31~~ 30,87	~~31,31~~ 30,87	
4	09062-26-00-ТМ5 л. 11	Блок N 4	1	Сборный	~~94,60~~ 93,84	~~94,60~~ 93,84	~~96,40~~
5	09062-26-00-ТМ5 л. 12	Блок N 5	1	Сборный	72,67	72,67	
6	09062-26-00-ТМ5 л. 13	Блок N 6	2	Сборный	51,78	103,56	
7	09062-26-00-ТМ5 л. 14	Блок N 7	1	Сборный	~~66,02~~ 65,26	~~66,02~~ 65,26	
8	09062-26-00-ТМ5 л. 15	Блок N 8	1	Сборный	~~48,1~~ 47,34	~~48,1~~ 47,34	
9	09062-26-00-ТМ5 л. 16	Блок N 9	2	Сборный	26,25	52,50	
10	09062-26-00-ТМ5 л. 17	Блок N 10	1	Сборный	~~132,46~~ 131,31	~~132,46~~ 131,31	
11	09062-26-00-ТМ5 л. 18	Блок N 11	1	Сборный	43,10	43,10	
12	09062-26-00-ТМ5 л. 19	Блок N 12	1	Сборный	69,08	69,08	
13	09062-26-00-ТМ5 л. 20	Блок N 13	1	Сборный	89,41	89,41	
14	09062-26-00-ТМ5 л. 21	Блок N 14	1	Сборный	62,99	62,99	
15	09062-26-00-ТМ5 л. 22	Блок N 15	1	Сборный	9,53	9,53	
16	09062-26-00-ТМ5 л. 23	Блок N 16	1	Сборный	~~84,350~~ 37,46	~~84,350~~ 37,46	~~84,350~~
17	09062-26-00-ТМ5 л. 24	Блок N 17	1	Сборный	~~84,68~~ 13,38	~~84,68~~ 13,38	~~84,68~~
18	09062-26-00-ТМ5 л. 25	Блок N 18	1	Сборный	~~109,82~~ 39,3	~~109,82~~ 39,3	~~109,82~~
19	09062-26-00-ТМ5 л. 26	Блок N 19	1	Сборный	~~105,11~~ 81,13	~~105,11~~ 81,13	~~105,11~~
20	09062-26-00-ТМ5 л. 27	Блок N 20	1	Сборный	51,78	51,78	
21	09062-26-00-ТМ5 л. 28	Блок N 21	1	Сборный	44,40	44,40	
22	09062-26-00-ТМ5 л. 29	Блок N 22	1	Сборный	154,0	154,0	
23	09062-26-00-ТМ5 л. 30	Блок N 23	1	Сборный	47,38	47,38	
24	09062-26-00-ТМ5 л. 31	Блок N 24	1	Сборный	38,53	38,53	
25	09062-26-00-ТМ5 л. 32	Блок N 25	2	Сборный	25,41	50,82	
26	09062-26-00-ТМ5 л. 33	Блок N 26	1	Сборный	~~15,5~~ 15,0	~~15,5~~ 15,0	
27	09062-26-00-ТМ5 л. 34	Блок N 27	1	Сборный	~~74,42~~ 10,75	~~74,42~~ 10,75	~~74,42~~
28	09062-26-00-ТМ5 л. 35	Блок N 28	1	Сборный	14,57	14,57	
29	09062-26-00-ТМ5 л. 36	Блок N 29	1	Сборный	9,65	9,65	
30	09062-26-00-ТМ5 л. 37	Блок N 30	1	Сборный	18,80	18,80	
31	09062-26-00-ТМ5 л. 38	Блок N 31	1	Сборный	~~74,42~~ 44,48	~~74,42~~ 44,48	~~74,42~~
32	09062-26-00-ТМ5 л. 39	Блок N 32	1	Сборный	~~14,94~~ 13,02	~~14,94~~ 13,02	~~14,94~~
33	09062-26-00-ТМ5 л. 40	Блок N 33	1	Сборный	~~18,34~~ 17,8	~~18,34~~ 17,8	~~18,34~~
34	09062-26-00-ТМ5 л. 41	Блок N 34	1	Сборный	~~13,93~~ 12,21	~~13,93~~ 12,21	~~13,93~~
35	09062-26-00-ТМ5 л. 42	Блок N 35	1	Сборный	6,61	6,61	
36	09062-26-00-ТМ5 л. 43	Блок N 36	1	Сборный	16,90	16,90	
37	09062-26-00-ТМ5 л. 44	Блок N 37	1	Сборный	~~9,22~~ 9,24	~~9,22~~ 9,24	~~9,22~~
38	09062-26-00-ТМ5 л. 45	Блок N 38	1	Сборный	~~16,99~~ 16,06	~~16,99~~ 16,06	~~16,99~~
39	09062-26-00-ТМ5 л. 46	Блок N 39	1	Сборный	13,17	13,17	
40	09062-26-00-ТМ5 л. 47	Блок N 40	2	Сборный	6,61	13,22	
41	09062-26-00-ТМ5 л. 48	Блок N 41	2	Сборный	4,98	9,96	
42	09062-26-00-ТМ5 л. 49	Блок N 42	2	Сборный	6,04	12,08	
43	09062-26-00-ТМ5 л. 50	Блок N 43	2	Сборный	8,44	16,88	
44	09062-26-00-ТМ5 л. 51	Блок N 44	2	Сборный	12,79	25,58	
45	09062-26-00-ТМ5 л. 52	Блок N 45	1	Сборный	18,2	18,2	
46	09062-26-00-ТМ5 л. 53	Блок N 46	1	Сборный	~~20,45~~ 15,49	~~20,45~~ 15,49	~~20,45~~
47	09062-26-00-ТМ5 л. 54	Блок N 47	1	Сборный	28,21	28,21	
48	09062-26-00-ТМ5 л. 55	Блок N 48	1	Сборный	26,09	26,09	
49	ОСТ 34 10.700-97	Переход КС 159х5-133х4	1	ТУ 14-3-190-2004	2,8	2,8	
50	09062-26-00-ТМ5 л. 86	Блок N 49	1	Сборный	37,5	37,5	
51	ТУ 14-3-190-2004	Труба Г 108х4 п.м.	27	Сталь 20 ГОСТ 1050-88	10,26	277,02	
52	ТУ 14-3-190-2004	Труба Г 76х3 п.м.	23	Сталь 20 ГОСТ 1050-88	5,40	124,2	
53	ТУ 14-3-190-2004	Труба 57х3 п.м.	14	Сталь 20 ГОСТ 1050-88	4,00	40,0	
54	ТУ 14-3-190-2004	Труба 32х2 п.м.	5	Сталь 20 ГОСТ 1050-88	1,78	8,9	
55	ТУ 14-3-190-2004	Труба 18х2 п.м.	10	Сталь 20 ГОСТ 1050-88	0,79	7,9	
56	ТУ 14-3-190-2004	Труба 14х2 п.м.	8	Сталь 20 ГОСТ 1050-88	0,59	4,72	
57							

1. Позиции N'N' 57,58,59,67,73,74,82,83,84,85,91,93,96,97,98,99,114,115,125 данной спецификации относятся к трубопроводам с давлением Рраб>2,2 МПа.
2. Отводы позиции N'N' 82, 83 обрезать до требуемой длины на монтаже.

6.1

АРХИВНЫЙ ЭКЗЕМПЛЯР

Изм.	Кол.уч.	Лист	№док.	Подпись	Дата
5	—	ЭОМ.	257-12		05.12

09062-26-00-ТМ5 40842с/о

Ростовская АЭС Энергоблок N 3

РДЭС. Ячейки N 1, 2, 3.

Утвердил	Анашкин		09.12
Н.контр.	Ермаков		05.12
Проверил	Бессмертная		05.12
Разраб.	Кармазина		05.12

Монтажно-сборочный чертеж трубопроводов выпуска воздуха. План, разрез 5-5. Спецификация деталей.

Стадия	Лист	Листов
Р	6	

ЗАО "Сельэнергопроект" Москва 2012